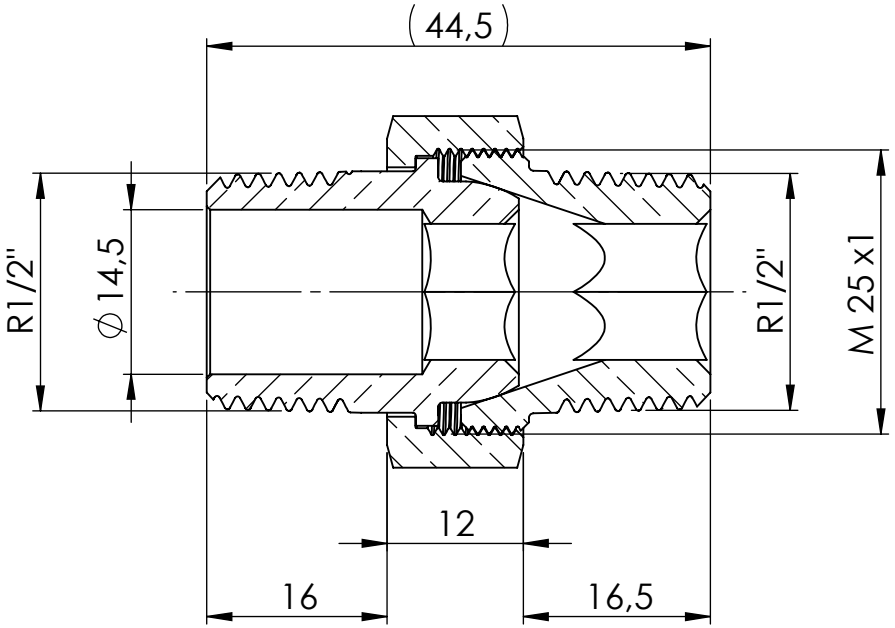

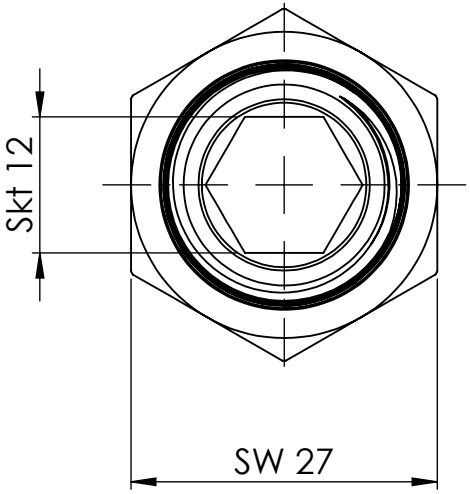

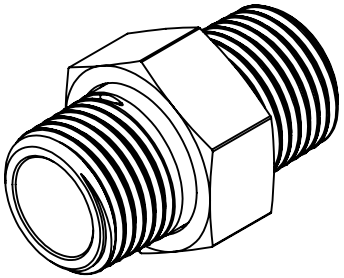

Maßstab / Scale: 2:1

Material: CW 614N (CuZn39Pb3)

Benennung / Designation:

Lösbarer Doppelnippel, k. dicht.

removable double nipple, conical sealing

RIEGLER
Schützenstraße 27, 72574 Bad Urach
Telefon: 07125 9497-0

Artikelnummer / item number: **136117**

Typ-Nr.: MS252L1212

Status

Format A4

Version

Blatt / von sheet / of 2 / 2