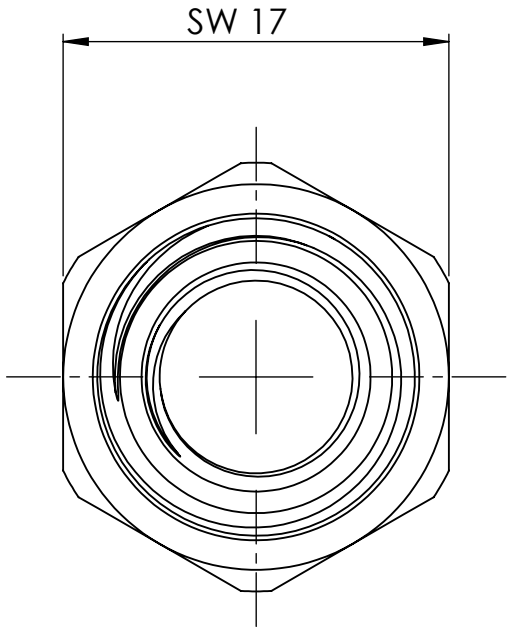

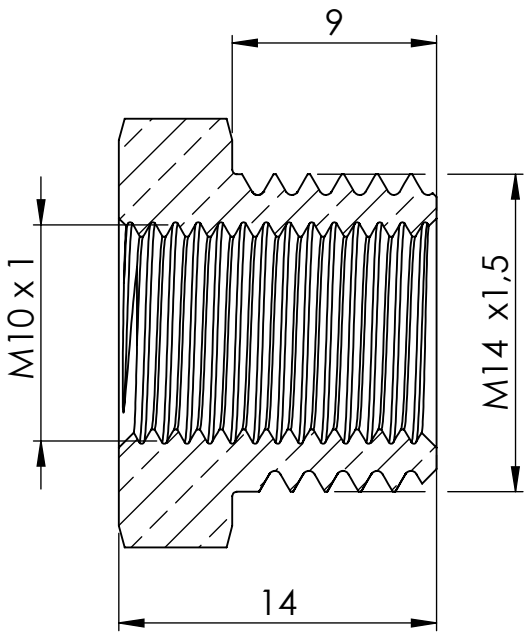

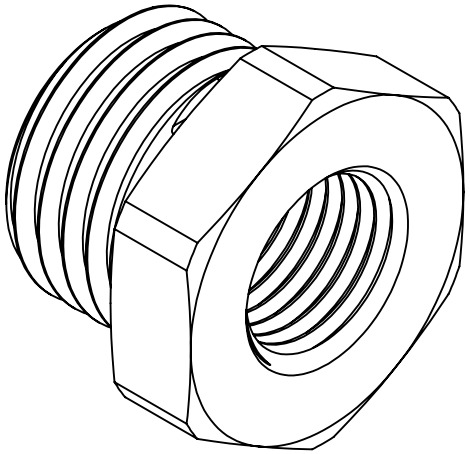

Maßstab / Scale: 3:1

Material: CW 614N (CuZn39Pb3)

Benennung / Designation:

Reduziernippel kurz

Reducing nipple short

RIEGLER
Schützenstraße 27, 72574 Bad Urach
Telefon: 07125 9497-0

Artikelnummer / item number:

134737

Typ-Nr.: MSN251KM1410

Status	Format
	A4
Version	Blatt / von sheet / of
2	2 / 2